«Север – Скан АВТО»

Scania P280B4x2NA

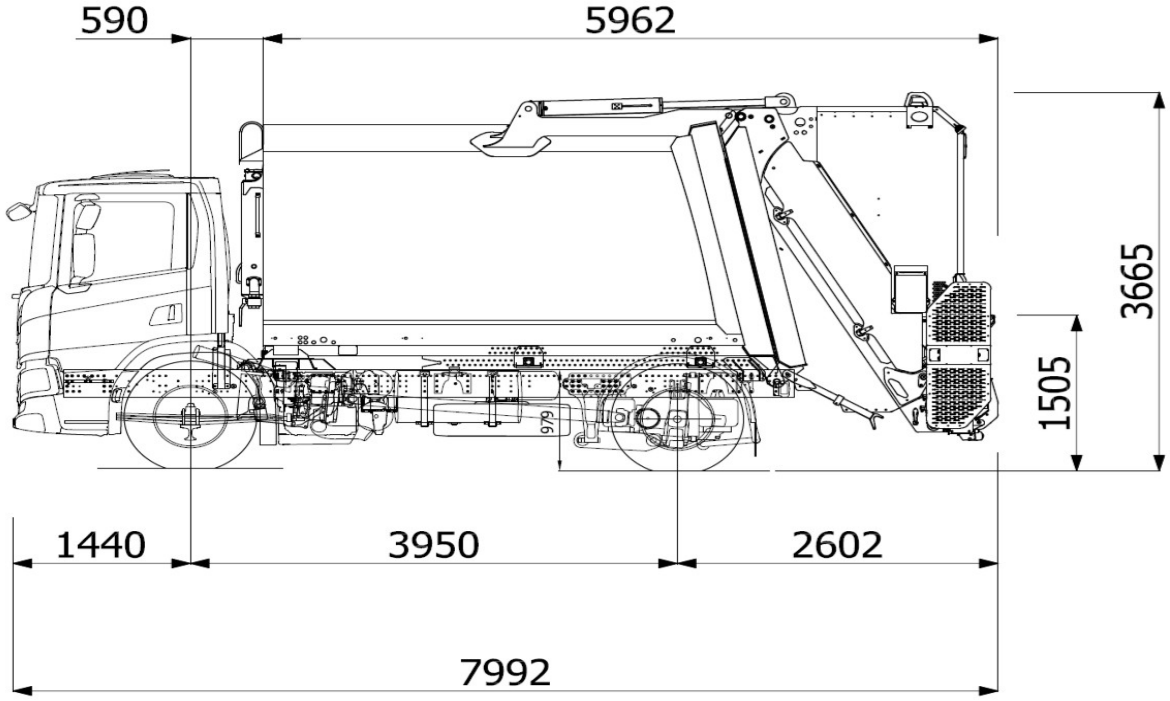

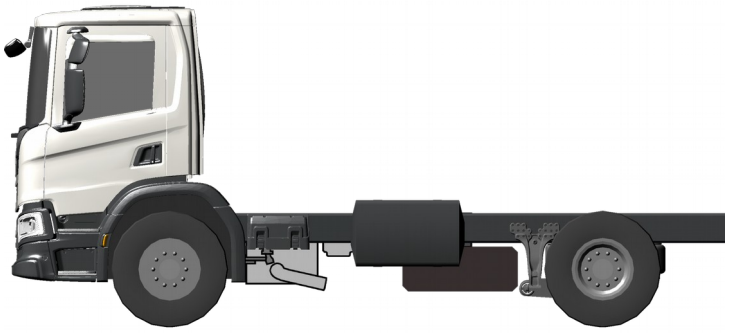

Управляемое предложение / Guided Offering

Начальный выбор / Initial selections

Область применения	сбор мусора и отходов
Модель кабины	CP14L

Общие параметры / General

Тип / Type

Высота шасси	Нормальная
Тип подвески	рессорная спереди, пневматическая сзади

ООО «Север - Скан АВТО»

141532, Московская область, Солнечногорский район,
49-й км Ленинградского шоссе строение 49/4

+7 (495) 994-08-82
+7 (495) 740-76-61
+7 (906) 038-23-20

www.severscan.ru
manager@severscan.ru

Габаритные размеры / Dimensions

Ширина шасси	2500 mm
(неизменяемый код) Соответствует требованиям по максимальной высоте (Max truck height approved)	да
Колесная база	3950 mm

Масса и нагрузки / Weights

(неизменяемый код) Полная масса автомобиля, техническая (GVW technical)	20500 kg

Пакетные предложения / Packages

Стиль / Styling

Пакет наружной окраски, облицовка радиатора	облицовка радиатора, цвет Silver

Силовая установка / Engine

Двигатель / Engine

Двигатель (модель)	DC09 119 280 hp Euro 5/Proconve P7
Класс исполнения турбокомпрессора	усиленный
Ограничитель крутящего момента NOx control	с ограничителем
Очистка картера, тип вентиляции картера двигателя	центрифуга
Указатель уровня масла в двигателе	с указателем

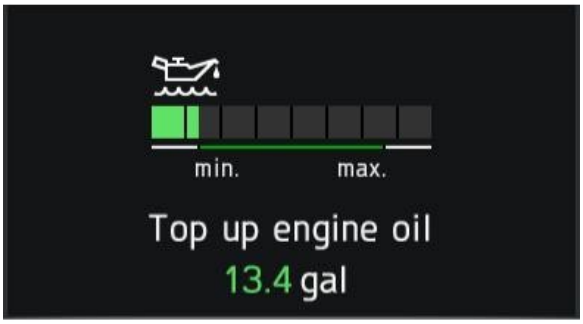

Ограничитель белого дыма	с ограничителем
Уровень наружного шума	81/82 dBA R51.03

Система впуска / Air intake

Воздухозаборник	передний

Система охлаждения / Cooling system

Температура кристаллизации охлаждающей жидкости	-40 градусов C

Система выпуска отработанных газов / Exhaust system

Направление выхлопной трубы	назад

ООО «Север - Скан АВТО»

141532, Московская область, Солнечногорский район,
49-й км Ленинградского шоссе строение 49/4

+7 (495) 994-08-82
+7 (495) 740-76-61
+7 (906) 038-23-20

www.severscan.ru
manager@severscan.ru

Коробка передач / Gearbox

Коробка передач / Gearbox

Коробка передач	GR875

Сцепление / Clutch

Тип сцепления	механическое
Защита сцепления от перегрузки	с защитой

Мосты / Axles

Передние мосты / Front axles

Максимально допустимая нагрузка на передний мост	7500 kg

Задние мосты / Rear axles

Максимально допустимая нагрузка на задний мост	13000 кг
Главная передача	R660
Главное передаточное число	3,42
Блокировка дифференциала	с блокировкой
Масляный фильтр заднего моста	с фильтром

Коробки Отбора Мощности / Power Take-Off

Отбор мощности независимый от сцепления / Clutch independent PTO

КОМ на двигателе, тип ED	ED120P
Электроподготовка под КОМ ED	1 контур

Топливные баки / Fuel tanks

Общая информация / General

Объем топливного бака слева	300 dm3
Материал топливного бака	сталь
Расположение топливного бака	высокое
Запирающаяся крышка горловины топливного бака	1 штука
Подогреватель топлива	с подогревателем
Защитный клапан в горловине топливного бака	с клапаном

Баки для мочевины / SCR tanks

Подогрев системы SCR	с подогревом
Бак для мочевины (SCR) установленный на правой стороне	47 dm3

Шасси / Chassis

Рама / Frame

Тип рамы	F950

Рулевое управление / Steering

ООО «Север - Скан АВТО»

141532, Московская область, Солнечногорский район,
49-й км Ленинградского шоссе строение 49/4

+7 (495) 994-08-82
+7 (495) 740-76-61
+7 (906) 038-23-20

www.severscan.ru
manager@severscan.ru

Рулевое управление	1-контурное с гидравлическим усилителем
Регулировка рулевого колеса	регулировка угла наклона и продольного положения

Передняя подвеска / Suspension front

Передняя подвеска, тип рессор	3x29, параболические
Настройка амортизатора переднего моста	жесткий амортизатор

Задняя подвеска / Suspension rear

Тип задней пневмоподвески	4-х баллонная

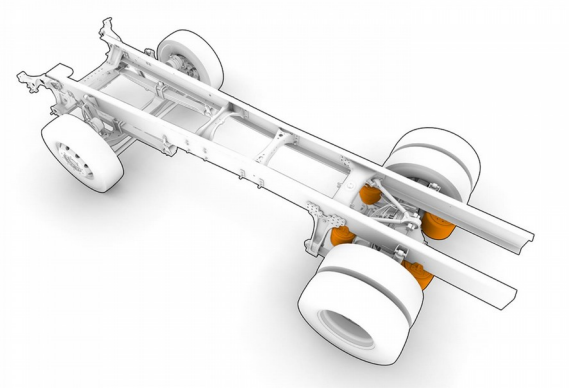

Указатель нагрузки на ось	на заднюю ось

Стабилизатор поперечной устойчивости / Anti-roll bar

Стабилизатор поперечной устойчивости, передняя ось	нормальной жесткости

Электрооборудование / Electrics

Аккумуляторные батареи	180 Ач
Расположение АКБ	слева
Генератор	100 А
Тип выключателя АКБ	выключатель в кабине с блокировкой от случайного нажатия

Колеса, крылья и брызговики / Wheels & Mudguards

Шины / Tyres

Тип шин на переднем мосту	315/80R22.5 Regional Steer Flexible
Тип шин на заднем мосту	315/80R22.5 Regional Drive Flexible
Тип шин, запасное колесо	315/80R22.5 Regional Steer Flexible
Количество шин, запасное колесо	1

Диски / Rims

Материал колесного диска	сталь

Дополнительное оборудование / Wheel equipment

Декоративные колпаки колес	нержавеющая сталь

ООО «Север - Скан АВТО»

141532, Московская область, Солнечногорский район,
49-й км Ленинградского шоссе строение 49/4

+7 (495) 994-08-82
+7 (495) 740-76-61
+7 (906) 038-23-20

www.severscan.ru
manager@severscan.ru

Кронштейн крепления запасного колеса	справа
Противооткатные упоры	2 штуки

Передние крылья и брызговики / Mudguard front

Подавители брызг	с подавителями
Резиновые брызговики для передних колес	с брызговиками

Тормозная система / Brakes

Рабочая тормозная система / Brake system

Категория тормозной системы	AF
Дисковые тормоза (код цены)	на 2-х осях
Управление тормозами	электронное (EBS)
APS компрессор	с электронным управлением
Стояночная тормозная система	пневматическая
Управление стояночной тормозной системой прицепа	с функцией проверки удержания автопоезда стояночной системой тягача

Колесные тормоза / Wheel brakes

Тип тормозной камеры передней оси	с пружинным энергоаккумулятором
Тип тормозной камеры 1-ой задней оси	с пружинным энергоаккумулятором

Вспомогательная тормозная система / Auxiliary brakes

Управление вспомогательным тормозом	ручное + автоматическое управление

Кузовные надстройки и адаптация шасси / Body and chassis adaptation

Интерфейс для кузовоного оборудования / Bodywork interface

Интерфейс коммуникации с кузовным оборудованием (BCI)	есть
Индикаторы контрольных ламп на щитке приборов	общие сведения

Экстерьер кабины / Cab exterior

Общее оборудование кабины / Cab general

Подвеска кабины	базовый вариант механической подвески
Насос подъема кабины	ручной

ООО «Север - Скан АВТО»

141532, Московская область, Солнечногорский район,
49-й км Ленинградского шоссе строение 49/4

+7 (495) 994-08-82
+7 (495) 740-76-61
+7 (906) 038-23-20

www.severscan.ru
manager@severscan.ru

Экстерьер / Exterior

Люк в крыше	с ручным управлением
Сетка против насекомых	с сеткой

Звуковой сигнал спереди	пневматический 118 dB
Дефлектор для окна водительской двери	есть

Спойлер, который направляет воздушный поток, снижая турбулентность при движении с открытым окном водительской двери.

Передний бампер / Front bumper

Передний противоподкатный барьер (FUP)	с дополнительной балкой (FUP device)
Выступающий вперед бампер	40 mm

Положение бампера	высокое

Остекление / Windows

Ветровое стекло	стандартное
Тип стекла в окне двери	одинарное остекление

Зеркала / Mirrors

Подогрев зеркала заднего вида	с подогревом
Зеркала заднего вида с электрической регулировкой	со стороны водителя и пассажира
Широкоугольное зеркало заднего вида	с 2-х сторон
Зеркало ближнего вида	с электрической регулировкой и подогревом

ООО «Север - Скан АВТО»

141532, Московская область, Солнечногорский район,
49-й км Ленинградского шоссе строение 49/4

+7 (495) 994-08-82
+7 (495) 740-76-61
+7 (906) 038-23-20

www.severscan.ru
manager@severscan.ru

Зеркало переднего вида	с электрической регулировкой и подогревом

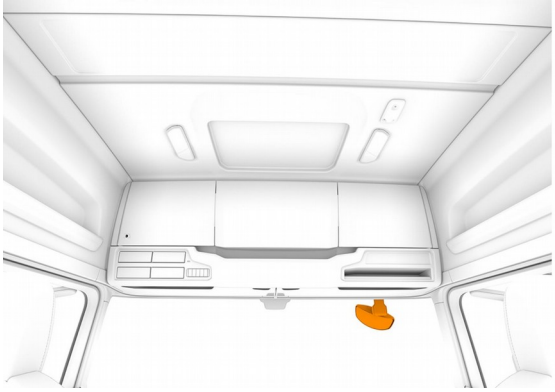

Охранная сигнализация и замки кабины / Lock and alarm

Тип замка дверей кабины	центральный замок с дистанционным управлением
Количество ключей/брелоков	два

Наружные световые приборы / Lamps

Тип передних фар	H7

Автоматическое вкл.\выкл. ближнего света фар	да

Ближний свет фар включается и выключается автоматически в зависимости от преобладающих условий освещенности. Управление осуществляется с помощью датчика освещенности.

Дневное освещение	с освещением
Дневные ходовые огни	светодиоды (LED) + габаритные огни
Передние габаритные фонари	белые

ООО «Север - Скан АВТО»

141532, Московская область, Солнечногорский район,
49-й км Ленинградского шоссе строение 49/4

+7 (495) 994-08-82
+7 (495) 740-76-61
+7 (906) 038-23-20

www.severscan.ru
manager@severscan.ru

Конструкция задних фонарей	с лампой накаливания
Звуковой сигнал движения задним ходом	с отключаемым сигналом

Интерьер кабины / Cab interior

Сиденья / Seats

Сиденье водителя	medium B

Сиденье пассажира	static
Обивка сиденья водителя	тканое и трикотажное полотно
Обивка сиденья пассажира	тканое и трикотажное полотно
Регулируемый амортизатор сиденье водителя	да
Подогрев сиденья водителя	с подогревом
Подлокотник сиденья водителя	с подлокотником
Сигнализация непристёгнутых ремней безопасности	контрольная лампа + звуковой сигнал
Сиденья на моторном туннеле	есть
Обивка сиденья, дополнительное сиденье	винил

Интерьер / Interior

Обивка боковых панелей и потолка	винил
Обивка дверей	пластиковая
Внутренний противосолнечный козырек двери водителя	шторка

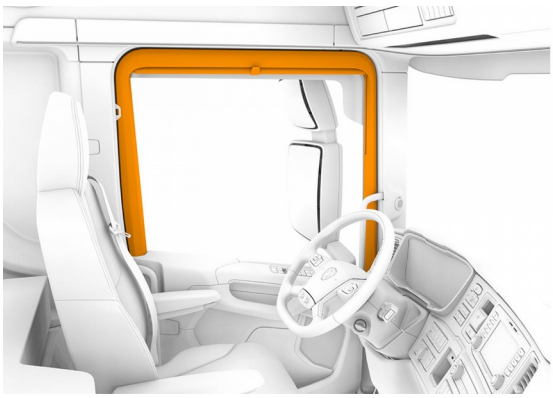

Поручень над дверью	есть

ООО «Север - Скан АВТО»

141532, Московская область, Солнечногорский район,
49-й км Ленинградского шоссе строение 49/4

+7 (495) 994-08-82
+7 (495) 740-76-61
+7 (906) 038-23-20

www.severscan.ru
manager@severscan.ru

Защитные коврики на пол	резиновые
Центральный коврик на пол	резиновый

Приборы / Instruments

Отделка панели приборов	жесткая

Комбинация приборов	экран 7 дюймов км/ч

Активация стеклоподъемника	при включении зажигания или разблокировки двери
Информация о кузовном оборудовании в комбинации приборов (в Instrument Cluster)	да
Тахограф	российский тахограф "Штрих"
Идентификация водителя	с идентификацией

Идентификация водителя посредством кодового электронного ключа предназначена для тех стран и регионов, а также автотранспортных средств, где установка цифрового тахографа не является обязательной. Идентификация водителя необходима для корректного анализа с применением сервисных возможностей системы Scania Fleet Management. Для грузовых автомобилей, автобусов и междугородных автобусов без цифрового тахографа.

Благодаря этому владелец автохозяйства может определить, кто именно управляет или управлял определенной машиной. Транспортное средство оснащается устройством считывания кодового электронного ключа, которое встраивается в полку багажника. Устройство считывания кодового электронного ключа подключается к коммуникатору Scania. Водитель идентифицирует себя, подсоединяя свой магнитный кодовый ключ к устройству считывания, после чего включается зеленый светодиодный индикатор. Кодовый электронный ключ служит для идентификации водителя на портале системы Scania Fleet Management. Идентификационные данные водителя направляются на портал через коммуникатор Scania. Внимание! Кодовый электронный ключ в комплектацию не входит. Кодовые электронные ключи приобретаются по отдельному заказу как запасные части Scania. Каждый кодовый электронный ключ снабжен уникальным идентификатором. Если автотранспортное средство оборудовано как устройством считывания кодового электронного ключа, так и цифровым тахографом, то идентификация водителя по его водительской карточке имеет наивысший приоритет.

Ограничение скорости	85 km/h
Пневмопистолет	есть

Прикуриватель	есть

Климатическая система / Climate system

Система отопления кабины	с системой

Транспортное средство оборудовано теплообменником, который получает тепло из контура охлаждающей жидкости двигателя. Тепло подается в кабину через воздуховоды. Выберите тип управления по коду варианта 02200

Кондиционер	с кондиционером
Управление отопителем	автоматическая система

Внутреннее освещение / Lighting

Внутреннее освещение	нормальное

Информационно-развлекательное оборудование и связь / Communications

Информационно-развлекательная система	2 DIN с 5-дюймовым экраном (Advanced)

ООО «Север - Скан АВТО»

141532, Московская область, Солнечногорский район,
49-й км Ленинградского шоссе строение 49/4

+7 (495) 994-08-82
+7 (495) 740-76-61
+7 (906) 038-23-20

www.severscan.ru
manager@severscan.ru

(Infotainment)

Громкоговоритель	2 x 20W
USB IP на приборной панели по центру	USB

Коммуникатор	C300
Электрические розетки 12В и 24В	базовая комплектация

Инструкции по эксплуатации / Manuals

Язык инструкции эксплуатации автомобилем	Русский

Аварийно-спасательное оборудование / Rescue equipment

Аварийно-спасательное оборудование / Rescue equipment

Шланг для накачки шин	20-ти метровый
Домкрат	с домкратом
Знак аварийной остановки	1 знак

Окраска / Colour

Окраска кабины / Cab

Цвет кабины белый	Ivory White

Окраска шасси / Chassis

Цвет шасси серый	Sub Grey

ООО «Север - Скан АВТО»

141532, Московская область, Солнечногорский район,
49-й км Ленинградского шоссе строение 49/4

+7 (495) 994-08-82
+7 (495) 740-76-61
+7 (906) 038-23-20

www.severscan.ru
manager@severscan.ru

«Север – Скан АВТО»

ОБОРУДОВАНИЕ		
МАРКА		OMB
МОДЕЛЬ		FIGURINO XL LEGEND
ОБЪЕМ КУЗОВА	м3	16
ПОДЪЕМНОЕ УСТРОЙСТВО		OMB LIFTER
ТИП ОБСЛУЖИВАЕМЫХ КОНТЕЙНЕРОВ		евро 120-1100 л, 0,8 м3
ТОЛЩИНА ПРИЕМНОЙ ВАННЫ	мм	8
СИСТЕМА УПРАВЛЕНИЯ		электронная
ГАБАРИТНЫЕ РАЗМЕРЫ ТС	мм	7992x3665x2550
ОБЪЕМ ПРИЕМНОЙ ВАННЫ	м3	2,8
ТИП КУЗОВА		овального сечения
ТЕРМИНАЛ УПРАВЛЕНИЯ		стандарт
РЕКОМЕНДОВАННЫЙ ТИП ОТХОДОВ		ТКО

СТАНДАРТНАЯ КОМПЛЕКТАЦИЯ: Цветной дисплей, камера заднего вида, левая и правая панель управления, два проблесковых маячка сзади и один в передней части, два фонаря для ночной работы в задней части, два задних габаритных огня и шесть боковых габаритных огней, дополнительные фонари сверху и оптические группы

ООО «Север - Скан АВТО»

141532, Московская область, Солнечногорский район,
49-й км Ленинградского шоссе строение 49/4

+7 (495) 994-08-82
+7 (495) 740-76-61
+7 (906) 038-23-20

www.severscan.ru
manager@severscan.ru